GIP Glazing

PRODUKTDATENBLATT ZU EINSATZELEMENT AWS.114

- Geeignet für den Einsatz an Hochhäusern und Fassaden mit Pfosten-Riegel-Fassaden
- Zwei Verglasungstypen: Stufenisolierglas und Standardisolierglas mit umlaufender Glasleiste
- Optional mit Structural-Glazing-Vorsatzflügel
- Witterungsgeschützte Integration einer Jalousie möglich
- Das erste passivhauszertifizierte Fenstersystem aus Alu
- Schallschutz, Wärmeschutz und Design als vereinbare Anforderungen
- Geringe Bedienkräfte, absturzsicher durch energieverzehrende Öffnungsbegrenzer
- Behagliches Wohn-/Arbeitsklima und architektonische Gestaltung werden ideal verbunden

TECHNISCHE DATEN:	
Werkstoff:	Aluminium
Konstruktionsart:	hochwärmegedämmt, höchstwärmegedämmt
Ausführungarten:	Dreh-Flügel, Dreh-Kipp-Flügel, Kipp-Flügel, Senkklapp-Fenster und Parallel-Ausstell-Fenster
Flügelgröße:	1.500 mm x 2.000
Fenstertyp:	Fenster als Einsatzelement in Pfosten-Riegel-Fassaden Schallschutzfenster als Einsatzelement in Pfosten-Riegel-Fassaden
Sicherheit:	Einbruchhemmung DIN V ENV 1627 bis 1630 WK 1 bis WK 3 Widerstandsfähigkeit bei Windlast DIN EN 12210 B5 C5
Physikalische Eigenschaften:	Luftdurchlässigkeit DIN EN 12207 Klasse 4 Schlagregendichtheit DIN EN 12208 9A Wärmedurchgangswert DIN EN 12412-2 Uf = 1,3W/(m²K)

ANSPRECHPARTNER:
NOTIZEN:

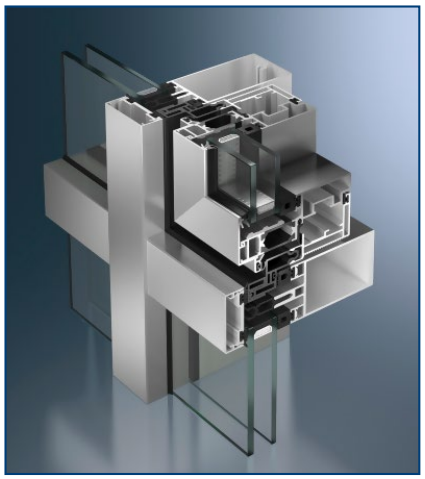

KOMBINIERBARE PRODUKTE:
Structural-Glazing-Fassaden SG
Beschusshemmende Fassaden
Pfosten-Riegel-Fassaden
Erdbebengeprüfte Fassaden
Elementfassaden

Ausführungsbeispiel:
BMW Oracle, Valencia

www.gip-glazing.com ▪ info@gip-glazing.com ▪ Tel.: +49 341 86399466 ▪ Fax: +49 341 86399468